ENGINEERING
TOMORROW

**Guia de instalação**

# Válvula de expansão termostática

## Tipo T 2 / TE 2

068R9536

| **Refrigerante:** | **Pressão máxima de trabalho:** | **Pressão de teste máx.** |
|---|---|---|
| Ver etiqueta do produto | PS/MWP: 34 bar/500 psig | $P_{teste}$ = 37,5 bar/544 psig |

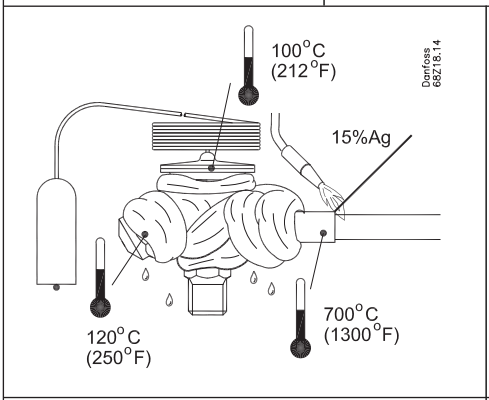


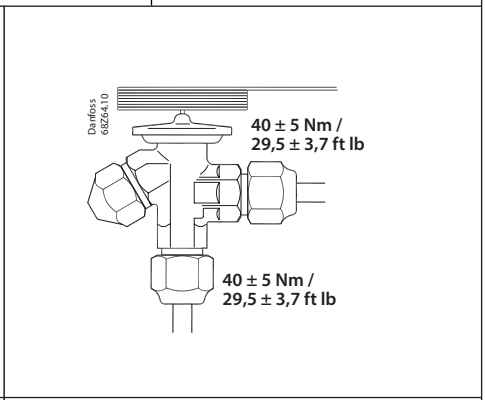


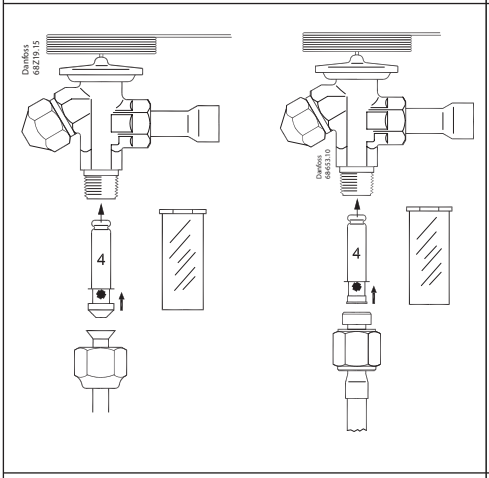


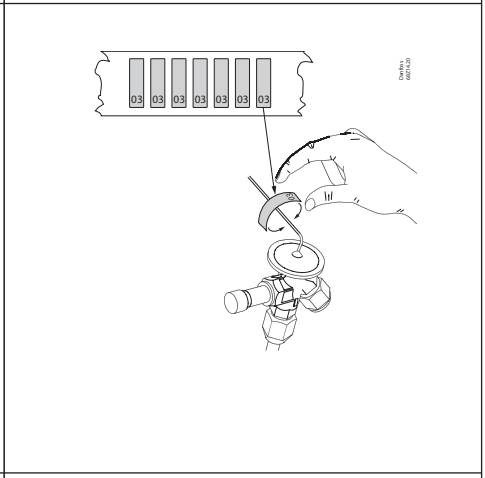


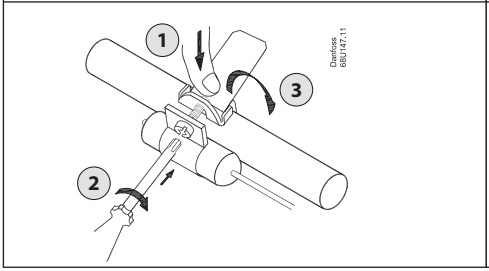


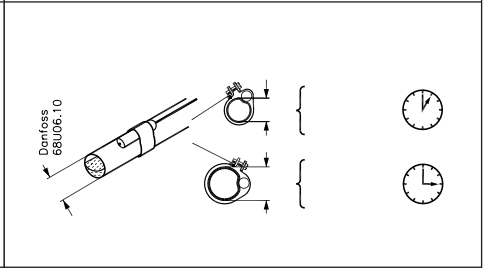

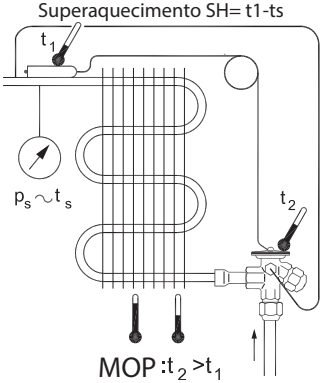


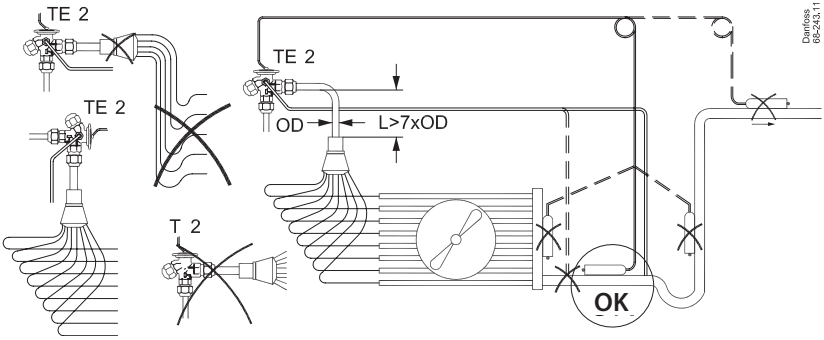


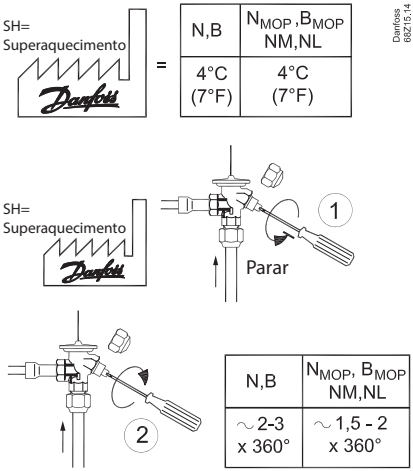


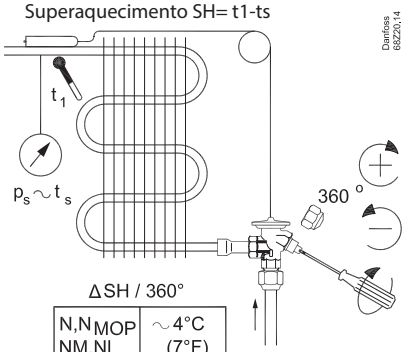


**Faixas de temperatura:**

N = -40 a 10 °C / -40 a 60 °F
NM = -40 a -5 °C / -40 a 25 °F
NL = -40 a -15 °C / -40 a 5 °F
B = -60 a -25 °C / -75 a -15 °F